WZ8093 WZ8092 Фиксатор за набиване /
Spring plungers, smooth model

WZ 8093

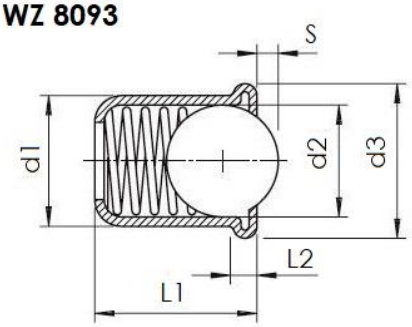

Материал: неръждаема стомана
Material: stainless steel

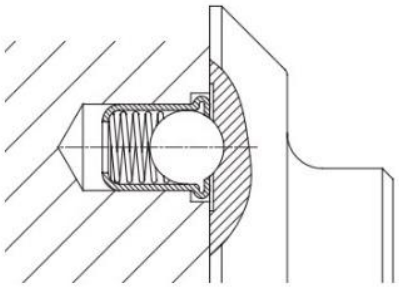

WZ 8092

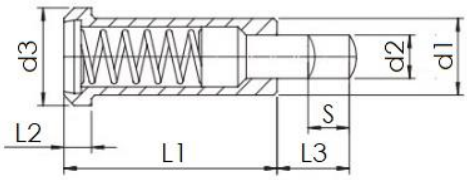

Материал: автоматна стомана
Material: free-cutting steel

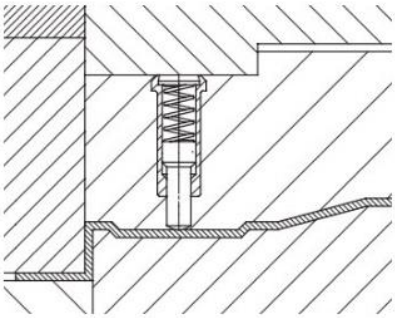

Код / Code	d1	d2	S	d3	L1	L2	~Fmax N	~F1 N
WZ8092/10	10	5.9	5.5	13	30	4	110	42
WZ8093/04	4	3	1	4.6	5	0.9	6	2.5
WZ8093/05	5	4	1.5	5.6	6	0.9	6.5	3
WZ8093/06	6	5	2.4	6.5	7	1	11.5	5.5
WZ8093/08	8	6.5	2.7	8.5	9	1.1	12.5	7
WZ8093/10	10	8.5	3.3	9	13	1.5	18.5	8.5
WZ8093/12	12	11	4	13	16	2.3	26.5	12