ST12 Нипел бързосменен- Евро Стандарт-елха / Hose Nipples

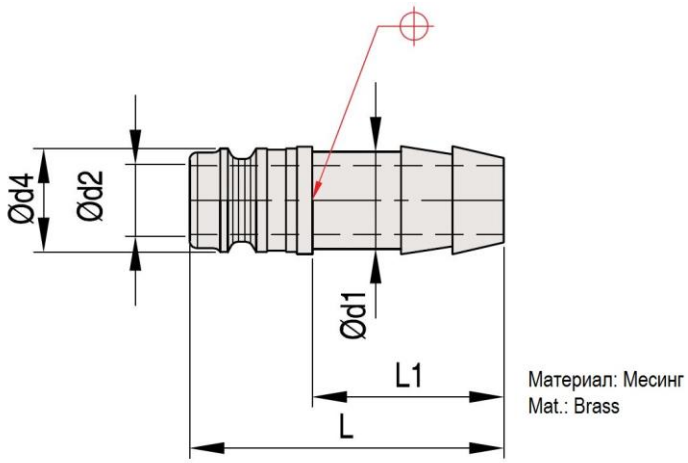

Код/Code	d1	d2	d4	L	L1
ST12/09	9	6	9	40	17
ST12/13	13	9	13	41	25