F1145 Втулка сепараторна за опора водеща за ИП /
Guide bush for support pillar

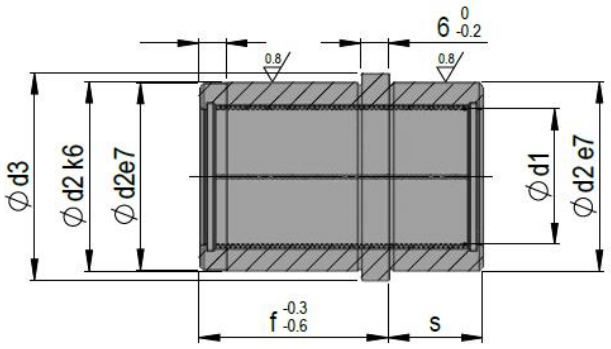

MAT. : 1.3505
62 HRc
2.0598

Код/Code	d1	s	f	d2	d3
F1145/241217	24	12	17	38	41
F1145/241722	24	17	22	38	41
F1145/361722	36	17	22	54	58
F1145/362227	36	22	27	54	58
F1145/482227	48	22	27	68	73
F1145/482736	48	27	36	68	73