1144 Втулка - сепаратор за изхв. пакет/ Ball guide bush

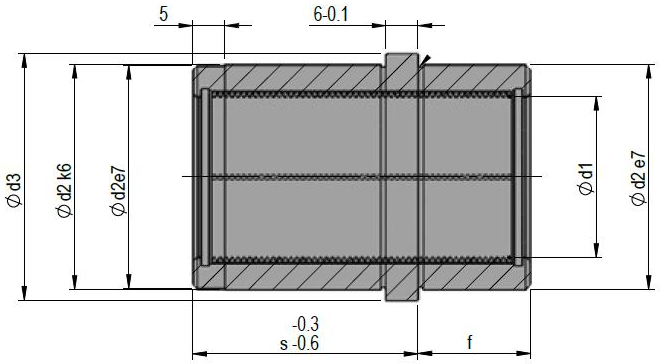

MAT. 1.3505 62HRc / 2.598
Max. T: 180 °C

Код/Code	d1	f	s	d2	d3
F1144/100912	10	9	12	17	20
F1144/100917	10	9	17	17	20
F1144/120917	12	9	17	22	25
F1144/121217	12	12	17	22	25
F1144/181222	18	12	22	30	33
F1144/181722	18	17	22	30	33
F1144/241727	24	17	27	38	41
F1144/242227	24	22	27	38	41
F1144/302232	30	22	32	46	49
F1144/302736	30	27	36	46	49