TR Тапа външна с О-пръстен за райбер / External plug

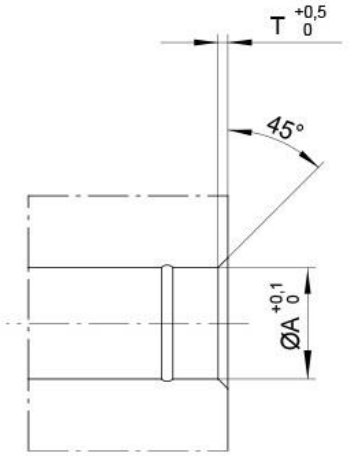

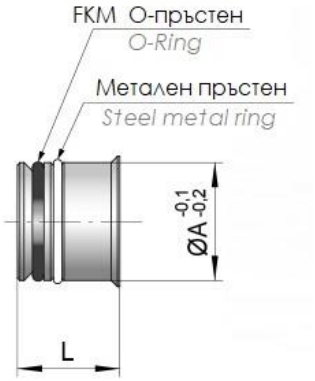

Код/Code	A	T	L
TR-10	10,5	1	12,5
TR-12	12,5	1	12,5
TR-14	14,5	1	12,5
TR-6	6,5	0,7	7,5
TR-8	8,5	1	9