PT Конектор ъглов с О-пръстен / Connector bridge

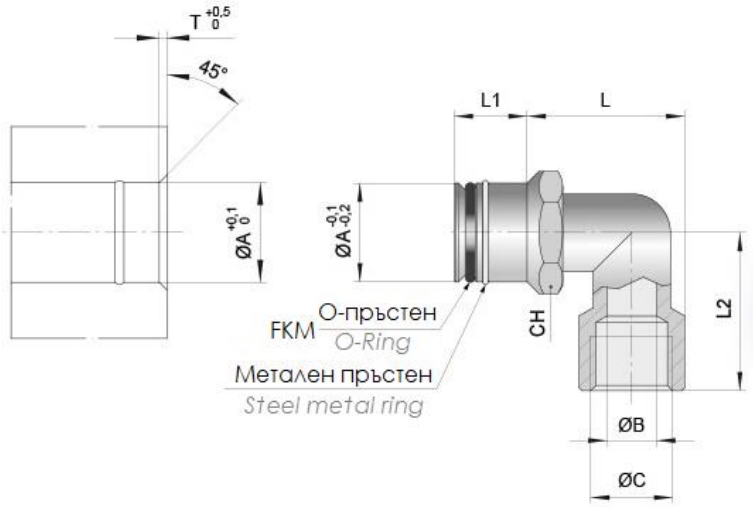

Код/Code	A	B	C	T	L	L1	L2	SW
PT12	12	5,5	1/8	1	20	11,5	20	13
PT16	16	8	1/4	1,2	25	12	25,5	17
PT20	20	10	3/8	1,2	30	12	31	21
PT25	25	14	1/2	1,2	36	12	35	26