Компоненти за:
- Шприцформи
- Пресформи
- Щанци

Горещо-канални с-ми
Стомани & Цв. Метали
Нагреватели

Офис Централен:
ж.к. Люлин-Център, ул. Архитект Георги Ненов №31
1324 София, България
тел: +359 (2) 923 44 88
тел: +359 884 612 894
факс: +359 (2) 923 44 55

Офис Пловдив:
Електроапаратурен завод – ЕАЗ АД, Бул. Цар Борис III Обединител, №1-продължение, ет.3, офис 48
4000 Пловдив, България
тел: +359 888 055 215
тел: +359 884 605 128
office@krasco.com
www.krasco.com

АН-Изхвъргач обемно закален. Цилиндрична глава

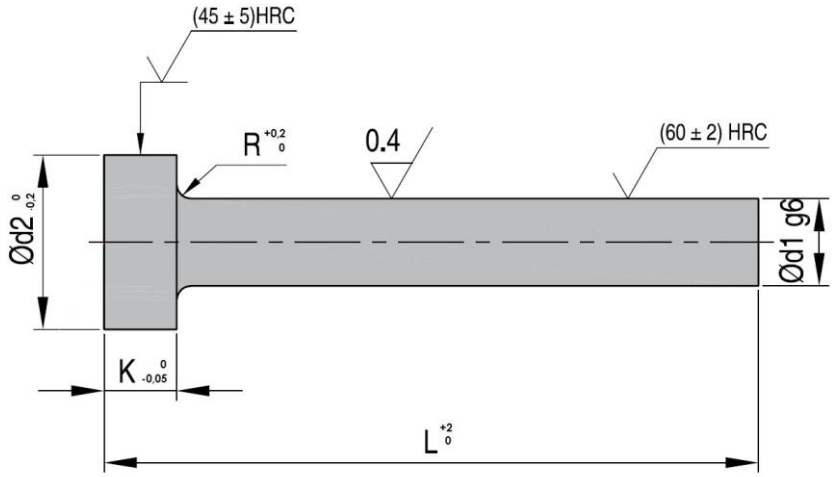

Mat. 1.2510

DIN1530/ISO6751

Код d1xL	d1	L	d2	K	R
AH/01,00x0040	1	40	2.5	1.2	0.2
AH/01,00x0063	1	63	2.5	1.2	0.2
AH/01,00x0080	1	80	2.5	1.2	0.2
AH/01,00x0100	1	100	2.5	1.2	0.2
AH/01,00x0125	1	125	2.5	1.2	0.2
AH/01,00x0160	1	160	2.5	1.2	0.2
AH/01,00x0200	1	200	2.5	1.2	0.2
AH/01,10x0040	1.1	40	2.5	1.2	0.2
AH/01,10x0063	1.1	63	2.5	1.2	0.2
AH/01,10x0080	1.1	80	2.5	1.2	0.2
AH/01,10x0100	1.1	100	2.5	1.2	0.2
AH/01,10x0125	1.1	125	2.5	1.2	0.2
AH/01,10x0160	1.1	160	2.5	1.2	0.2
AH/01,10x0200	1.1	200	2.5	1.2	0.2
AH/01,20x0040	1.2	40	2.5	1.2	0.2
AH/01,20x0063	1.2	63	2.5	1.2	0.2
AH/01,20x0080	1.2	80	2.5	1.2	0.2
AH/01,20x0100	1.2	100	2.5	1.2	0.2
AH/01,20x0125	1.2	125	2.5	1.2	0.2
AH/01,20x0160	1.2	160	2.5	1.2	0.2
AH/01,20x0200	1.2	200	2.5	1.2	0.2
AH/01,30x0040	1.3	40	3	1.5	0.2
AH/01,30x0063	1.3	63	3	1.5	0.2
AH/01,30x0080	1.3	80	3	1.5	0.2
AH/01,30x0100	1.3	100	3	1.5	0.2
AH/01,30x0125	1.3	125	3	1.5	0.2
AH/01,30x0160	1.3	160	3	1.5	0.2
AH/01,30x0200	1.3	200	3	1.5	0.2
AH/01,40x0040	1.4	40	3	1.5	0.2
AH/01,40x0063	1.4	63	3	1.5	0.2
AH/01,40x0080	1.4	80	3	1.5	0.2
AH/01,40x0100	1.4	100	3	1.5	0.2
AH/01,40x0125	1.4	125	3	1.5	0.2
AH/01,40x0160	1.4	160	3	1.5	0.2
AH/01,40x0200	1.4	200	3	1.5	0.2
AH_01.50x0040	1.5	0040	3	1.5	0.2
AH_01.50x0050	1.5	0050	3	1.5	0.2

Код d1xL	d1	L	d2	K	R
AH_01.50x0063	1.5	0063	3	1.5	0.2
AH_01.50x0080	1.5	0080	3	1.5	0.2
AH_01.50x0100	1.5	0100	3	1.5	0.2
AH_01.50x0125	1.5	0125	3	1.5	0.2
AH_01.50x0160	1.5	0160	3	1.5	0.2
AH_01.50x0200	1.5	0200	3	1.5	0.2
AH_01.60x0040	1.6	0040	3	1.5	0.2
AH_01.60x0063	1.6	0063	3	1.5	0.2
AH_01.60x0080	1.6	0080	3	1.5	0.2
AH_01.60x0100	1.6	0100	3	1.5	0.2
AH_01.60x0125	1.6	0125	3	1.5	0.2
AH_01.60x0160	1.6	0160	3	1.5	0.2
AH_01.60x0200	1.6	0200	3	1.5	0.2
AH_01.60x0250	1.6	0250	3	1.5	0.2
AH_01.70x0040	1.7	0040	3	1.5	0.2
AH_01.70x0050	1.7	0050	3	1.5	0.2
AH_01.70x0063	1.7	0063	3	1.5	0.2
AH_01.70x0080	1.7	0080	3	1.5	0.2
AH_01.70x0100	1.7	0100	3	1.5	0.2
AH_01.70x0125	1.7	0125	3	1.5	0.2
AH_01.70x0160	1.7	0160	3	1.5	0.2
AH_01.70x0200	1.7	0200	3	1.5	0.2
AH_01.80x0040	1.8	0040	3	1.5	0.2
AH_01.80x0050	1.8	0050	3	1.5	0.2
AH_01.80x0063	1.8	0063	3	1.5	0.2
AH_01.80x0080	1.8	0080	3	1.5	0.2
AH_01.80x0100	1.8	0100	3	1.5	0.2
AH_01.80x0125	1.8	0125	3	1.5	0.2
AH_01.80x0160	1.8	0160	3	1.5	0.2
AH_01.80x0200	1.8	0200	3	1.5	0.2
AH_01.90x0040	1.9	0040	3	1.5	0.2
AH_01.90x0050	1.9	0050	3	1.5	0.2
AH_01.90x0063	1.9	0063	3	1.5	0.2
AH_01.90x0080	1.9	0080	3	1.5	0.2
AH_01.90x0100	1.9	0100	3	1.5	0.2
AH_01.90x0125	1.9	0125	3	1.5	0.2
AH_01.90x0160	1.9	0160	3	1.5	0.2

Компоненти за:
- Шприцформи
- Пресформи
- Щанци

Горещо-канални с-ми
Стомани & Цв. Метали
Нагреватели

Офис Централен:
ж.к. Люлин-Център, ул. Архитект Георги Ненов №31
1324 София, България
тел: +359 (2) 923 44 88
тел: +359 884 612 894
факс: +359 (2) 923 44 55

Офис Пловдив:
Електроапаратурен завод – ЕАЗ АД, Бул. Цар Борис III Обединител, №1-продължение, ет.3, офис 48
4000 Пловдив, България
тел: +359 888 055 215
тел: +359 884 605 128
office@krasco.com
www.krasco.com

АН-Изхвъргач обемно закален. Цилиндрична глава

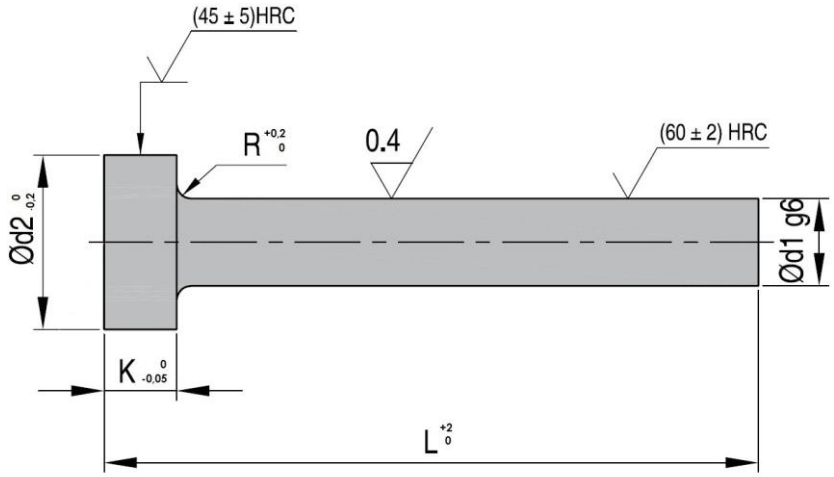

Mat. 1.2510

DIN1530/ISO6751

Код d1xL	d1	L	d2	K	R
AH_01.90x0200	1.9	0200	3	1.5	0.2
AH_02.00x0040	2	0040	4	2	0.2
AH_02.00x0063	2	0063	4	2	0.2
AH_02.00x0080	2	0080	4	2	0.2
AH_02.00x0100	2	0100	4	2	0.2
AH_02.00x0125	2	0125	4	2	0.2
AH_02.00x0160	2	0160	4	2	0.2
AH_02.00x0200	2	0200	4	2	0.2
AH_02.00x0250	2	0250	4	2	0.2
AH_02.00x0315	2	0315	4	2	0.2
AH_02.10x0100	2.1	0100	4	2	0.2
AH_02.10x0125	2.1	0125	4	2	0.2
AH_02.10x0160	2.1	0160	4	2	0.2
AH_02.10x0200	2.1	0200	4	2	0.2
AH_02.20x0080	2.2	0080	4	2	0.2
AH_02.20x0100	2.2	0100	4	2	0.2
AH_02.20x0125	2.2	0125	4	2	0.2
AH_02.20x0160	2.2	0160	4	2	0.2
AH_02.20x0200	2.2	0200	4	2	0.2
AH_02.20x0250	2.2	0250	4	2	0.2
AH_02.20x0315	2.2	0315	4	2	0.2
AH_02,30x0125	2.3	125	4	2	0.3
AH_02,40x0125	2.4	125	4	2	0.3
AH_02,40x0200	2.4	200	4	2	0.2
AH_02.50x0040	2.5	0040	5	2	0.3
AH_02.50x0063	2.5	0063	5	2	0.3
AH_02.50x0080	2.5	0080	5	2	0.3
AH_02.50x0100	2.5	0100	5	2	0.3
AH_02.50x0125	2.5	0125	5	2	0.3
AH_02.50x0160	2.5	0160	5	2	0.3
AH_02.50x0200	2.5	0200	5	2	0.3
AH_02.50x0250	2.5	0250	5	2	0.3
AH_02.50x0315	2.5	0315	5	2	0.3
AH_02.50x0400	2.5	0400	5	2	0.3
AH_02.60x0100	2.6	0100	5	2	0.3
AH_02.60x0125	2.6	0125	5	2	0.3
AH_02.60x0160	2.6	0160	5	2	0.3

Код d1xL	d1	L	d2	K	R
AH_02.60x0200	2.6	0200	5	2	0.3
AH_02.70x0080	2.7	0080	5	2	0.3
AH_02.70x0100	2.7	0100	5	2	0.3
AH_02.70x0125	2.7	0125	5	2	0.3
AH_02.70x0160	2.7	0160	5	2	0.3
AH_02.70x0200	2.7	0200	5	2	0.3
AH_02.70x0250	2.7	0250	5	2	0.3
AH_02,80x0125	2.8	125	5	2	0.3
AH_02,80x0200	2.8	200	5	2	0.3
AH_02,90x0125	2.9	125	5	2	0.3
AH_03.00x0040	3	0040	6	3	0.3
AH_03.00x0063	3	0063	6	3	0.3
AH_03.00x0080	3	0080	6	3	0.3
AH_03.00x0100	3	0100	6	3	0.3
AH_03.00x0125	3	0125	6	3	0.3
AH_03.00x0160	3	0160	6	3	0.3
AH_03.00x0200	3	0200	6	3	0.3
AH_03.00x0250	3	0250	6	3	0.3
AH_03.00x0315	3	0315	6	3	0.3
AH_03.00x0400	3	0400	6	3	0.3
AH_03.00x0500	3	0500	6	3	0.3
AH_03.10x0100	3.1	0100	6	3	0.3
AH_03.10x0125	3.1	0125	6	3	0.3
AH_03.10x0160	3.1	0160	6	3	0.3
AH_03.10x0200	3.1	0200	6	3	0.3
AH_03.10x0250	3.1	0250	6	3	0.3
AH_03.20x0080	3.2	0080	6	3	0.3
AH_03.20x0100	3.2	0100	6	3	0.3
AH_03.20x0125	3.2	0125	6	3	0.3
AH_03.20x0160	3.2	0160	6	3	0.3
AH_03.20x0200	3.2	0200	6	3	0.3
AH_03.20x0250	3.2	0250	6	3	0.3
AH_03.20x0315	3.2	0315	6	3	0.3
AH_03.20x0400	3.2	0400	6	3	0.3
AH_03.30x0100	3.3	0100	7	3	0.3
AH_03.50x0080	3.5	0080	7	3	0.3
AH_03.50x0100	3.5	0100	7	3	0.3

Компоненти за:
- Шприцформи
- Пресформи
- Щанци

Горещо-канални с-ми
Стомани & Цв. Метали
Нагреватели

Офис Централен:
ж.к. Люлин-Център, ул. Архитект Георги Ненов №31
1324 София, България
тел: +359 (2) 923 44 88
тел: +359 884 612 894
факс: +359 (2) 923 44 55

Офис Пловдив:
Електроапаратурен завод – ЕАЗ АД, Бул. Цар Борис III Обединител, №1-продължение, ет.3, офис 48
4000 Пловдив, България
тел: +359 888 055 215
тел: +359 884 605 128
office@krasco.com
www.krasco.com

АН-Изхвъргач обемно закален. Цилиндрична глава

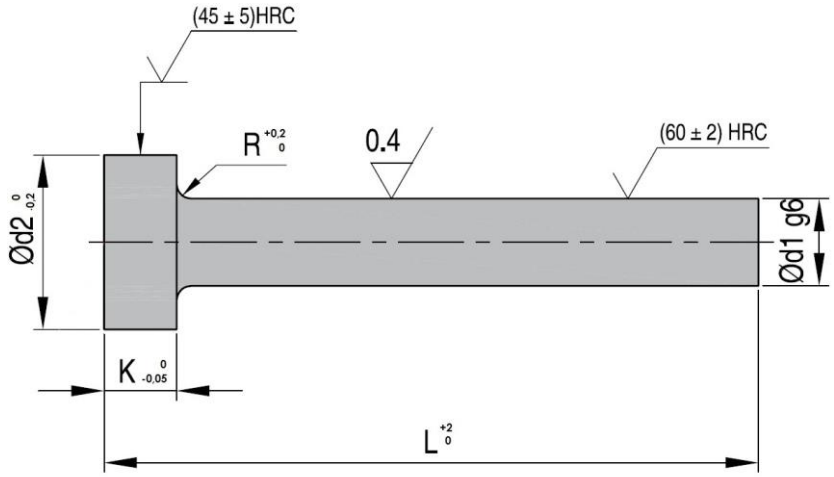

Mat. 1.2510

DIN1530/ISO6751

Код d1xL	d1	L	d2	K	R
AH_03.50x0125	3.5	0125	7	3	0.3
AH_03.50x0160	3.5	0160	7	3	0.3
AH_03.50x0200	3.5	0200	7	3	0.3
AH_03.50x0250	3.5	0250	7	3	0.3
AH_03.50x0315	3.5	0315	7	3	0.3
AH_03.50x0400	3.5	0400	7	3	0.3
AH_03.60x0080	3.6	0080	7	3	0.3
AH_03.60x0100	3.6	0100	7	3	0.3
AH_03.60x0125	3.6	0125	7	3	0.3
AH_03.60x0160	3.6	0160	7	3	0.3
AH_03.60x0200	3.6	0200	7	3	0.3
AH_03.60x0250	3.6	0250	7	3	0.3
AH_03.70x0080	3.7	0080	7	3	0.3
AH_03.70x0100	3.7	0100	7	3	0.3
AH_03.70x0125	3.7	0125	7	3	0.3
AH_03.70x0160	3.7	0160	7	3	0.3
AH_03.70x0200	3.7	0200	7	3	0.3
AH_03.70x0250	3.7	0250	7	3	0.3
AH_03.70x0315	3.7	0315	7	3	0.3
AH_03.70x0400	3.7	0400	7	3	0.3
AH_04.00x0040	4	0040	8	3	0.3
AH_04.00x0063	4	0063	8	3	0.3
AH_04.00x0080	4	0080	8	3	0.3
AH_04.00x0100	4	0100	8	3	0.3
AH_04.00x0125	4	0125	8	3	0.3
AH_04.00x0160	4	0160	8	3	0.3
AH_04.00x0200	4	0200	8	3	0.3
AH_04.00x0250	4	0250	8	3	0.3
AH_04.00x0315	4	0315	8	3	0.3
AH_04.00x0400	4	0400	8	3	0.3
AH_04.00x0500	4	0500	8	3	0.3
AH_04.10x0100	4.1	0100	8	3	0.3
AH_04.10x0125	4.1	0125	8	3	0.3
AH_04.10x0160	4.1	0160	8	3	0.3
AH_04.20x0063	4.2	0063	8	3	0.3
AH_04.20x0080	4.2	0080	8	3	0.3
AH_04.20x0100	4.2	0100	8	3	0.3

Код d1xL	d1	L	d2	K	R
AH_04.20x0125	4.2	0125	8	3	0.3
AH_04.20x0160	4.2	0160	8	3	0.3
AH_04.20x0200	4.2	0200	8	3	0.3
AH_04.20x0250	4.2	0250	8	3	0.3
AH_04.20x0315	4.2	0315	8	3	0.3
AH_04.20x0400	4.2	0400	8	3	0.3
AH_04.50x0100	4.5	0100	8	3	0.3
AH_04.50x0125	4.5	0125	8	3	0.3
AH_04.50x0160	4.5	0160	8	3	0.3
AH_04.50x0200	4.5	0200	8	3	0.3
AH_04.50x0250	4.5	0250	8	3	0.3
AH_04.50x0315	4.5	0315	8	3	0.3
AH_04.50x0400	4.5	0400	8	3	0.3
AH_04.60x0100	4.6	0100	8	3	0.3
AH_04.60x0125	4.6	0125	8	3	0.3
AH_04.60x0160	4.6	0160	8	3	0.3
AH_04.60x0200	4.6	0200	8	3	0.3
AH_04.60x0250	4.6	0250	8	3	0.3
AH_04.70x0100	4.7	0100	8	3	0.3
AH_04.70x0125	4.7	0125	8	3	0.3
AH_04.70x0160	4.7	0160	8	3	0.3
AH_04.70x0200	4.7	0200	8	3	0.3
AH_04.70x0250	4.7	0250	8	3	0.3
AH_04.70x0315	4.7	0315	8	3	0.3
AH_04.70x0400	4.7	0400	8	3	0.3
AH_05.00x0040	5	0040	10	3	0.3
AH_05.00x0063	5	0063	10	3	0.3
AH_05.00x0080	5	0080	10	3	0.3
AH_05.00x0100	5	0100	10	3	0.3
AH_05.00x0125	5	0125	10	3	0.3
AH_05.00x0160	5	0160	10	3	0.3
AH_05.00x0200	5	0200	10	3	0.3
AH_05.00x0250	5	0250	10	3	0.3
AH_05.00x0315	5	0315	10	3	0.3
AH_05.00x0400	5	0400	10	3	0.3
AH_05.00x0500	5	0500	10	3	0.3
AH_05.00x0630	5	0630	10	3	0.3

Компоненти за:
- Шприцформи
- Пресформи
- Щанци

Горещо-канални с-ми
Стомани & Цв. Метали
Нагреватели

Офис Централен:
ж.к. Люлин-Център, ул. Архитект Георги Ненов №31
1324 София, България
тел: +359 (2) 923 44 88
тел: +359 884 612 894
факс: +359 (2) 923 44 55

Офис Пловдив:
Електроапаратурен завод – ЕАЗ АД, Бул. Цар Борис III Обединител, №1-продължение, ет.3, офис 48
4000 Пловдив, България
тел: +359 888 055 215
тел: +359 884 605 128
office@krasco.com
www.krasco.com

АН-Изхвъргач обемно закален. Цилиндрична глава

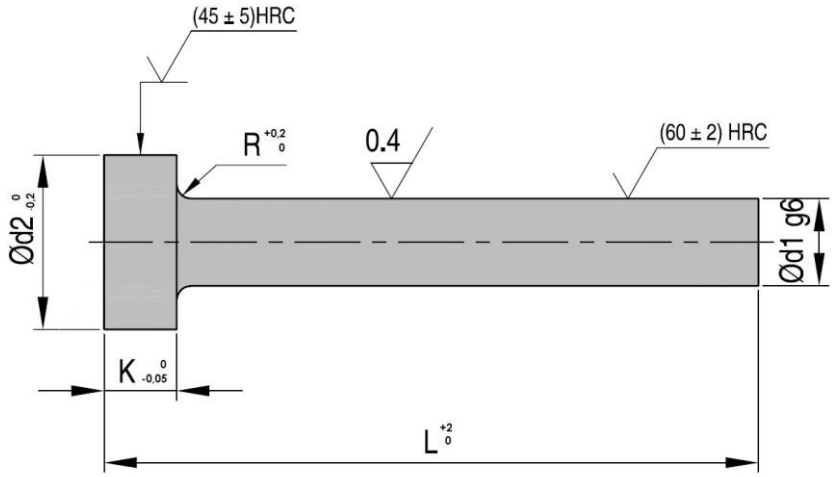

Mat. 1.2510

DIN1530/ISO6751

Код d1xL	d1	L	d2	K	R
AH_05.00x0800	5	0800	10	3	0.3
AH_05.10x0100	5.1	0100	10	3	0.3
AH_05.10x0125	5.1	0125	10	3	0.3
AH_05.10x0160	5.1	0160	10	3	0.3
AH_05.10x0200	5.1	0200	10	3	0.3
AH_05.10x0250	5.1	0250	10	3	0.3
AH_05.20x0080^	5.2	0080	10	3	0.3
AH_05.20x0100	5.2	0100	10	3	0.3
AH_05.20x0125	5.2	0125	10	3	0.3
AH_05.20x0160	5.2	0160	10	3	0.3
AH_05.20x0200	5.2	0200	10	3	0.3
AH_05.20x0250	5.2	0250	10	3	0.3
AH_05.20x0315	5.2	0315	10	3	0.3
AH_05.20x0400	5.2	0400	10	3	0.3
AH_05.20x0500^	5.2	0500	10	3	0.3
AH_05.50x0100	5.5	0100	10	3	0.3
AH_05.50x0125	5.5	0125	10	3	0.3
AH_05.50x0160	5.5	0160	10	3	0.3
AH_05.50x0200	5.5	0200	10	3	0.3
AH_05.50x0250	5.5	0250	10	3	0.3
AH_05.50x0315	5.5	0315	10	3	0.3
AH_05.50x0400	5.5	0400	10	3	0.3
AH_05.50x0500^	5.5	0500	10	3	0.3
AH_05.60x0250^	5.6	0250	10	3	0.3
AH_06.00x0040	6	0040	12	5	0.5
AH_06.00x0063	6	0063	12	5	0.5
AH_06.00x0080	6	0080	12	5	0.5
AH_06.00x0100	6	0100	12	5	0.5
AH_06.00x0125	6	0125	12	5	0.5
AH_06.00x0160	6	0160	12	5	0.5
AH_06.00x0200	6	0200	12	5	0.5
AH_06.00x0250	6	0250	12	5	0.5
AH_06.00x0315	6	0315	12	5	0.5
AH_06.00x0400	6	0400	12	5	0.5
AH_06.00x0500	6	0500	12	5	0.5
AH_06.00x0630	6	0630	12	5	0.5
AH_06.00x0800	6	0800	12	5	0.5

Код d1xL	d1	L	d2	K	R
AH_06.10x0100	6.1	0100	12	5	0.5
AH_06.10x0125	6.1	0125	12	5	0.5
AH_06.10x0160	6.1	0160	12	5	0.5
AH_06.10x0200	6.1	0200	12	5	0.5
AH_06.10x0250	6.1	0250	12	5	0.5
AH_06.20x0080	6.2	0080	12	5	0.5
AH_06.20x0100	6.2	0100	12	5	0.5
AH_06.20x0125	6.2	0125	12	5	0.5
AH_06.20x0160	6.2	0160	12	5	0.5
AH_06.20x0200	6.2	0200	12	5	0.5
AH_06.20x0250	6.2	0250	12	5	0.5
AH_06.20x0315	6.2	0315	12	5	0.5
AH_06.20x0400	6.2	0400	12	5	0.5
AH_06.20x0500	6.2	0500	12	5	0.5
AH_06.20x0630	6.2	0630	12	5	0.5
AH_06.50x0100	6.5	0100	12	5	0.5
AH_06.50x0125	6.5	0125	12	5	0.5
AH_06.50x0160	6.5	0160	12	5	0.5
AH_06.50x0200	6.5	0200	12	5	0.5
AH_06.50x0250	6.5	0250	12	5	0.5
AH_06.50x0315	6.5	0315	12	5	0.5
AH_06.50x0400	6.5	0400	12	5	0.5
AH_06.50x0500	6.5	0500	12	5	0.5
AH_06.60x0250	6.6	0250	12	5	0.5
AH_07.00x0100	7	0100	12	5	0.5
AH_07.00x0125	7	0125	12	5	0.5
AH_07.00x0160	7	0160	12	5	0.5
AH_07.00x0200	7	0200	12	5	0.5
AH_07.00x0250	7	0250	12	5	0.5
AH_07.00x0315	7	0315	12	5	0.5
AH_07.00x0400	7	0400	12	5	0.5
AH_07.00x0500	7	0500	12	5	0.5
AH_07.00x0630	7	0630	12	5	0.5
AH_07.50x0100	7.5	0100	12	5	0.5
AH_07.50x0125	7.5	0125	12	5	0.5
AH_07.50x0160	7.5	0160	12	5	0.5
AH_07.50x0200	7.5	0200	12	5	0.5

Компоненти за:
- Шприцформи
- Пресформи
- Щанци

Горещо-канални с-ми
Стомани & Цв. Метали
Нагреватели

Офис Централен:
ж.к. Люлин-Център, ул. Архитект Георги Ненов №31
1324 София, България
тел: +359 (2) 923 44 88
тел: +359 884 612 894
факс: +359 (2) 923 44 55

Офис Пловдив:
Електроапаратурен завод – ЕАЗ АД, Бул. Цар Борис III Обединител, №1-продължение, ет.3, офис 48
4000 Пловдив, България
тел: +359 888 055 215
тел: +359 884 605 128
office@krasco.com
www.krasco.com

АН-Изхвъргач обемно закален. Цилиндрична глава

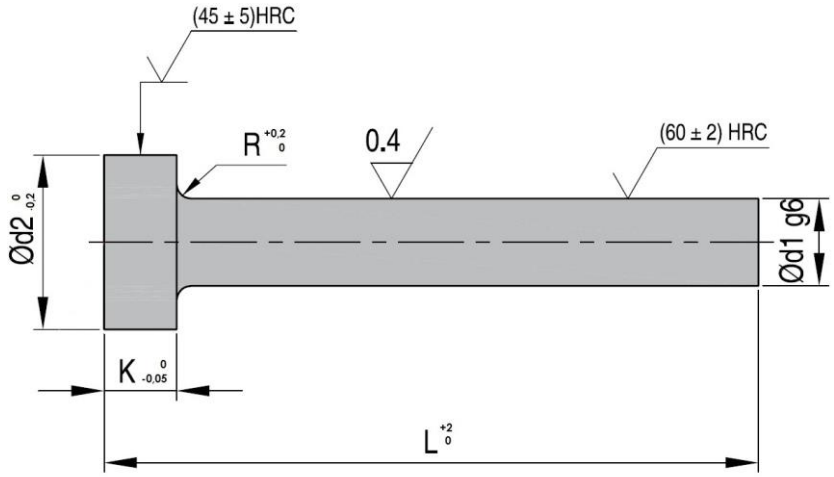

Mat. 1.2510

DIN1530/ISO6751

Код d1xL	d1	L	d2	K	R
AH_07.50x0250	7.5	0250	12	5	0.5
AH_08.00x0040	8	0040	14	5	0.5
AH_08.00x0063	8	0063	14	5	0.5
AH_08.00x0080	8	0080	14	5	0.5
AH_08.00x0100	8	0100	14	5	0.5
AH_08.00x0125	8	0125	14	5	0.5
AH_08.00x0160	8	0160	14	5	0.5
AH_08.00x0200	8	0200	14	5	0.5
AH_08.00x0250	8	0250	14	5	0.5
AH_08.00x0315	8	0315	14	5	0.5
AH_08.00x0400	8	0400	14	5	0.5
AH_08.00x0500	8	0500	14	5	0.5
AH_08.00x0630	8	0630	14	5	0.5
AH_08.00x0800	8	0800	14	5	0.5
AH_08.00x1000	8	1000	14	5	0.5
AH_08.10x0200	8.1	0200	14	5	0.5
AH_08.20x0080	8.2	0080	14	5	0.5
AH_08.20x0100	8.2	0100	14	5	0.5
AH_08.20x0125	8.2	0125	14	5	0.5
AH_08.20x0160	8.2	0160	14	5	0.5
AH_08.20x0200	8.2	0200	14	5	0.5
AH_08.20x0250	8.2	0250	14	5	0.5
AH_08.20x0315	8.2	0315	14	5	0.5
AH_08.20x0400	8.2	0400	14	5	0.5
AH_08.20x0500	8.2	0500	14	5	0.5
AH_08.20x0630	8.2	0630	14	5	0.5
AH_08.20x0800	8.2	0800	14	5	0.5
AH_08.50x0100	8.5	0100	14	5	0.5
AH_08.50x0125	8.5	0125	14	5	0.5
AH_08.50x0160	8.5	0160	14	5	0.5
AH_08.50x0200	8.5	0200	14	5	0.5
AH_08.50x0250	8.5	0250	14	5	0.5
AH_08.50x0315	8.5	0315	14	5	0.5
AH_08.50x0400	8.5	0400	14	5	0.5
AH_08.50x0500	8.5	0500	14	5	0.5
AH_08.50x0630	8.5	0630	14	5	0.5
AH_09.00x0080	9	0080	14	5	0.5

Код d1xL	d1	L	d2	K	R
AH_09.00x0100	9	0100	14	5	0.5
AH_09.00x0125	9	0125	14	5	0.5
AH_09.00x0160	9	0160	14	5	0.5
AH_09.00x0200	9	0200	14	5	0.5
AH_09.00x0250	9	0250	14	5	0.5
AH_09.00x0315	9	0315	14	5	0.5
AH_09.00x0400	9	0400	14	5	0.5
AH_09.00x0500	9	0500	14	5	0.5
AH_09.00x0630	9	0630	14	5	0.5
AH_10.00x0080	10	0080	16	5	0.5
AH_10.00x0100	10	0100	16	5	0.5
AH_10.00x0125	10	0125	16	5	0.5
AH_10.00x0160	10	0160	16	5	0.5
AH_10.00x0200	10	0200	16	5	0.5
AH_10.00x0250	10	0250	16	5	0.5
AH_10.00x0315	10	0315	16	5	0.5
AH_10.00x0400	10	0400	16	5	0.5
AH_10.00x0500	10	0500	16	5	0.5
AH_10.00x0630	10	0630	16	5	0.5
AH_10.00x0800	10	0800	16	5	0.5
AH_10.00x1000	10	1000	16	5	0.5
AH_10.20x0080	10.2	0080	16	5	0.5
AH_10.20x0100	10.2	0100	16	5	0.5
AH_10.20x0125	10.2	0125	16	5	0.5
AH_10.20x0160	10.2	0160	16	5	0.5
AH_10.20x0200	10.2	0200	16	5	0.5
AH_10.20x0250	10.2	0250	16	5	0.5
AH_10.20x0315	10.2	0315	16	5	0.5
AH_10.20x0400	10.2	0400	16	5	0.5
AH_10.20x0500	10.2	0500	16	5	0.5
AH_10.20x0630	10.2	0630	16	5	0.5
AH_10.50x0100	10.5	0100	16	5	0.5
AH_10.50x0125	10.5	0125	16	5	0.5
AH_10.50x0160	10.5	0160	16	5	0.5
AH_10.50x0200	10.5	0200	16	5	0.5
AH_10.50x0250	10.5	0250	16	5	0.5
AH_10.50x0315	10.5	0315	16	5	0.5

Компоненти за:
- Шприцформи
- Пресформи
- Щанци

Горещо-канални с-ми
Стомани & Цв. Метали
Нагреватели

Офис Централен:
ж.к. Люлин-Център, ул. Архитект Георги Ненов №31
1324 София, България
тел: +359 (2) 923 44 88
тел: +359 884 612 894
факс: +359 (2) 923 44 55

Офис Пловдив:
Електроапаратурен завод – ЕАЗ АД, Бул. Цар Борис III Обединител, №1-продължение, ет.3, офис 48
4000 Пловдив, България
тел: +359 888 055 215
тел: +359 884 605 128
office@krasco.com
www.krasco.com

АН-Изхвъргач обемно закален. Цилиндрична глава

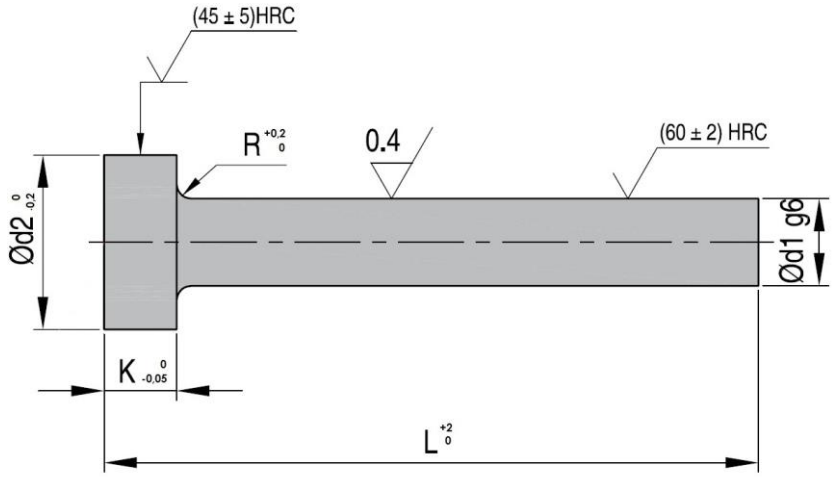

Mat. 1.2510

DIN1530/ISO6751

Код d1xL	d1	L	d2	K	R
AH_10.50x0400	10.5	0400	16	5	0.5
AH_10.50x0500	10.5	0500	16	5	0.5
AH_10.50x0630	10.5	0630	16	5	0.5
AH_11.00x0100	11	0100	16	5	0.5
AH_11.00x0125	11	0125	16	5	0.5
AH_11.00x0160	11	0160	16	5	0.5
AH_11.00x0200	11	0200	16	5	0.5
AH_11.00x0250	11	0250	16	5	0.5
AH_11.00x0315	11	0315	16	5	0.5
AH_11.00x0400	11	0400	16	5	0.5
AH_11.00x0500	11	0500	16	5	0.5
AH_11.00x0630	11	0630	16	5	0.5
AH_12.00x0080	12	0080	18	7	0.8
AH_12.00x0100	12	0100	18	7	0.8
AH_12.00x0125	12	0125	18	7	0.8
AH_12.00x0160	12	0160	18	7	0.8
AH_12.00x0200	12	0200	18	7	0.8
AH_12.00x0250	12	0250	18	7	0.8
AH_12.00x0315	12	0315	18	7	0.8
AH_12.00x0400	12	0400	18	7	0.8
AH_12.00x0500	12	0500	18	7	0.8
AH_12.00x0630	12	0630	18	7	0.8
AH_12.00x0800	12	0800	18	7	0.8
AH_12.00x1000	12	1000	18	7	0.8
AH_12.20x0080	12.2	0080	18	7	0.8
AH_12.20x0100	12.2	0100	18	7	0.8
AH_12.20x0125	12.2	0125	18	7	0.8
AH_12.20x0160	12.2	0160	18	7	0.8
AH_12.20x0200	12.2	0200	18	7	0.8
AH_12.20x0250	12.2	0250	18	7	0.8
AH_12.20x0315	12.2	0315	18	7	0.8
AH_12.20x0400	12.2	0400	18	7	0.8
AH_12.20x0500	12.2	0500	18	7	0.8
AH_12.50x0100	12.5	0100	18	7	0.8
AH_12.50x0125	12.5	0125	18	7	0.8
AH_12.50x0160	12.5	0160	18	7	0.8
AH_12.50x0200	12.5	0200	18	7	0.8

Код d1xL	d1	L	d2	K	R
AH_12.50x0250	12.5	0250	18	7	0.8
AH_12.50x0315	12.5	0315	18	7	0.8
AH_12.50x0400	12.5	0400	18	7	0.8
AH_12.50x0500	12.5	0500	18	7	0.8
AH_12.50x0630	12.5	0630	18	7	0.8
AH_13.00x0100	13	0100	22	7	0.8
AH_13.00x0125	13	0125	22	7	0.8
AH_13.00x0160	13	0160	22	7	0.8
AH_13.00x0200	13	0200	22	7	0.8
AH_13.00x0250	13	0250	22	7	0.8
AH_13.00x0315	13	0315	22	7	0.8
AH_14.00x0100	14	0100	22	7	0.8
AH_14.00x0125	14	0125	22	7	0.8
AH_14.00x0160	14	0160	22	7	0.8
AH_14.00x0200	14	0200	22	7	0.8
AH_14.00x0250	14	0250	22	7	0.8
AH_14.00x0315	14	0315	22	7	0.8
AH_14.00x0400	14	0400	22	7	0.8
AH_14.00x0500	14	0500	22	7	0.8
AH_14.00x0630	14	0630	22	7	0.8
AH_14.00x0800	14	0800	22	7	0.8
AH_14.00x1000	14	1000	22	7	0.8
AH_14.50x0100	14.5	0100	22	7	0.8
AH_14.50x0125	14.5	0125	22	7	0.8
AH_14.50x0160	14.5	0160	22	7	0.8
AH_14.50x0200	14.5	0200	22	7	0.8
AH_14.50x0250	14.5	0250	22	7	0.8
AH_14.50x0315	14.5	0315	22	7	0.8
AH_16.00x0080	16	0080	22	7	0.8
AH_16.00x0100	16	0100	22	7	0.8
AH_16.00x0125	16	0125	22	7	0.8
AH_16.00x0160	16	0160	22	7	0.8
AH_16.00x0200	16	0200	22	7	0.8
AH_16.00x0250	16	0250	22	7	0.8
AH_16.00x0315	16	0315	22	7	0.8
AH_16.00x0400	16	0400	22	7	0.8
AH_16.00x0500	16	0500	22	7	0.8

Компоненти за:
- Шприцформи
- Пресформи
- Щанци

Горещо-канални с-ми
Стомани & Цв. Метали
Нагреватели

Офис Централен:
ж.к. Люлин-Център, ул. Архитект Георги Ненов №31
1324 София, България
тел: +359 (2) 923 44 88
тел: +359 884 612 894
факс: +359 (2) 923 44 55

Офис Пловдив:
Електроапаратурен завод – ЕАЗ АД, Бул. Цар Борис III Обединител, №1-продължение, ет.3, офис 48
4000 Пловдив, България
тел: +359 888 055 215
тел: +359 884 605 128
office@krasco.com
www.krasco.com

АН-Изхвъргач обемно закален. Цилиндрична глава

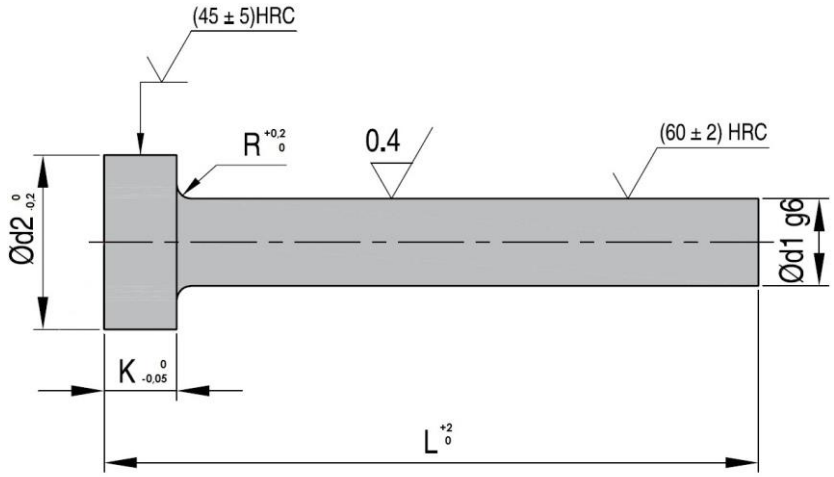

Mat. 1.2510 DIN1530/ISO6751

Код d1xL	d1	L	d2	K	R
AH_16.00x0630	16	0630	22	7	0.8
AH_16.00x0800	16	0800	22	7	0.8
AH_16.00x1000	16	1000	22	7	0.8
AH_18.00x0100	18	0100	24	7	0.8
AH_18.00x0125	18	0125	24	7	0.8
AH_18.00x0160	18	0160	24	7	0.8
AH_18.00x0200	18	0200	24	7	0.8
AH_18.00x0250	18	0250	24	7	0.8
AH_18.00x0315	18	0315	24	7	0.8
AH_18.00x0400	18	0400	24	7	0.8
AH_18.00x0500	18	0500	24	7	0.8
AH_18.00x0630	18	0630	24	7	0.8
AH_20.00x0080	20	0080	26	8	1
AH_20.00x0100	20	0100	26	8	1
AH_20.00x0125	20	0125	26	8	1
AH_20.00x0160	20	0160	26	8	1
AH_20.00x0200	20	0200	26	8	1
AH_20.00x0250	20	0250	26	8	1
AH_20.00x0315	20	0315	26	8	1
AH_20.00x0400	20	0400	26	8	1
AH_20.00x0500	20	0500	26	8	1
AH_20.00x0630	20	0630	26	8	1
AH_20.00x0800	20	0800	26	8	1
AH_20.00x1000	20	1000	26	8	1
AH_25.00x0080	25	0080	32	10	1
AH_25.00x0100	25	0100	32	10	1
AH_25.00x0125	25	0125	32	10	1
AH_25.00x0160	25	0160	32	10	1
AH_25.00x0200	25	0200	32	10	1
AH_25.00x0250	25	0250	32	10	1
AH_25.00x0315	25	0315	32	10	1