Компоненти за:
- Шприцформи
- Пресформи
- Щанци

Горещо-канални с-ми
Стомани & Цв. Метали
Нагреватели

Офис Централен:
ж.к. Люлин-Център, ул. Архитект Георги Ненов №31
1324 София, България
тел: +359 (2) 923 44 88
тел: +359 884 612 894
факс: +359 (2) 923 44 55

Офис Пловдив:
Електроапаратурен завод – ЕАЗ АД, Бул. Цар Борис III Обединител, №1-продължение, ет.3, офис 48
4000 Пловдив, България
тел: +359 888 055 215
тел: +359 884 605 128
office@krasco.com
www.krasco.com

WWM-Тяло за охладител спирален

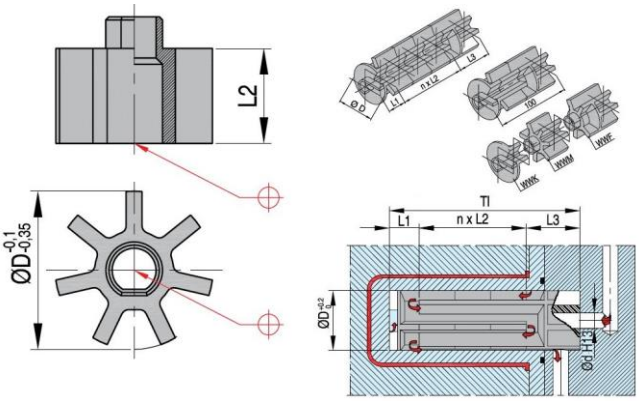

Код D	D	L2
WWM/20	20	30
WWM/25	25	30
WWM/28	28	30
WWM/32	32	30
WWM/35	35	30
WWM/40	40	30
WWM/45	45	30
WWM/50	50	30