Компоненти за:
- Шприцформи
- Пресформи
- Щанци

Горещо-канални с-ми
Стомани & Цв. Метали
Нагреватели

Офис Централен:
ж.к. Люлин-Център, ул. Архитект Георги Ненов №31
1324 София, България
тел: +359 (2) 923 44 88
тел: +359 884 612 894
факс: +359 (2) 923 44 55

Офис Пловдив:
Електроапаратурен завод – ЕАЗ АД, Бул. Цар Борис III Обединител, №1-продължение, ет.3, офис 48
4000 Пловдив, България
тел: +359 888 055 215
тел: +359 884 605 128
office@krasco.com
www.krasco.com

ST17-Тръба с муфа

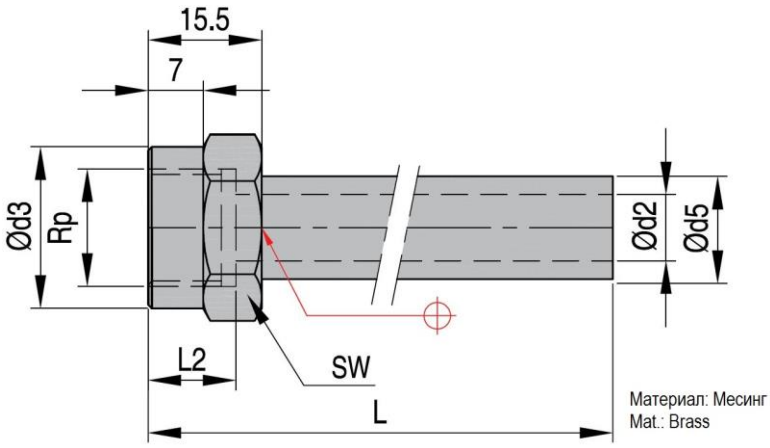

Код RpxL	Rp	L	L1	d2	d3	d5	L2	SW
ST155 M14x1,5/9x120	M14x1.5	120	7	6	16	10	12	17
ST155 M14x1,5/9x240	M14x1.5	240	7	6	16	10	12	17
ST155 M16x1,5/13x150	M16x1.5	150	7	9	21	14	12	22
ST155 M16x1,5/13x300	M16x1.5	300	7	9	21	14	12	22