Компоненти за:
- Шприцформи
- Пресформи
- Щанци

Горещо-канални с-ми
Стомани & Цв. Метали
Нагреватели

Офис Централен:
ж.к. Люлин-Център, ул. Архитект Георги Ненов №31
1324 София, България
тел: +359 (2) 923 44 88
тел: +359 884 612 894
факс: +359 (2) 923 44 55

Офис Пловдив:
Електроапаратурен завод – ЕАЗ АД, Бул. Цар Борис III Обединител, №1-продължение, ет.3, офис 48
4000 Пловдив, България
тел: +359 888 055 215
тел: +359 884 605 128
office@krasco.com
www.krasco.com

SPH-Тапа без резба с месингови пръстени

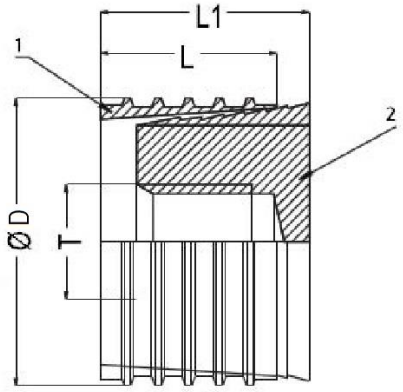

Материал:
1. Пръстен уплътняващ - месинг MS58
2. Тапа притискаща: неръждаема стомана

Material:
1. Threadles ring - MS58 Brass
2. Pressure plug - Stainless Steel

Код	T	D	L	L
SPH06	M3	6	8	11.5
SPH08	M4	8	8	11.5
SPH10	M6	10	10	14
SPH12	M6	12	10	14
SPH15	M8	15	12	16
SPH16	M8	16	12	16
SPH20	M8	20	12	16