Компоненти за:
- Шприцформи
- Пресформи
- Щанци

Горещо-канални с-ми
Стомани & Цв. Метали
Нагреватели

Офис Централен:
ж.к. Люлин-Център, ул. Архитект Георги Ненов №31
1324 София, България
тел: +359 (2) 923 44 88
тел: +359 884 612 894
факс: +359 (2) 923 44 55

Офис Пловдив:
Електроапаратурен завод – ЕАЗ АД, Бул. Цар Борис III Обединител, №1-продължение, ет.3, офис 48
4000 Пловдив, България
тел: +359 888 055 215
тел: +359 884 605 128
office@krasco.com
www.krasco.com

GW-Нипел елха външна резба

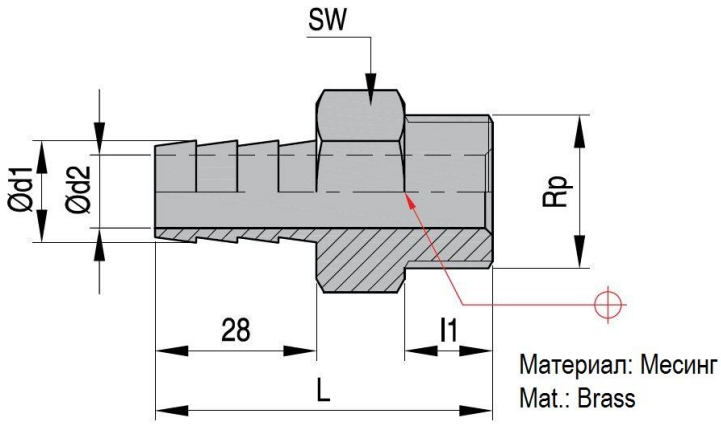

Код	Rp	d1	d2	L	l1	SW
GW330/R3/8“	3/8"BSP	14	10	44	10	19
GW340/R1/2“	1/2"BSP	14	10	46	12	22