Компоненти за:
- Шприцформи
- Пресформи
- Щанци

Горещо-канални с-ми
Стомани & Цв. Метали
Нагреватели

Офис Централен:
ж.к. Люлин-Център, ул. Архитект Георги Ненов №31
1324 София, България
тел: +359 (2) 923 44 88
тел: +359 884 612 894
факс: +359 (2) 923 44 55

Офис Пловдив:
Електроапаратурен завод – ЕАЗ АД, Бул. Цар Борис III Обединител, №1-продължение, ет.3, офис 48
4000 Пловдив, България
тел: +359 888 055 215
тел: +359 884 605 128
office@krasco.com
www.krasco.com

DR1710-О-пръстени Viton

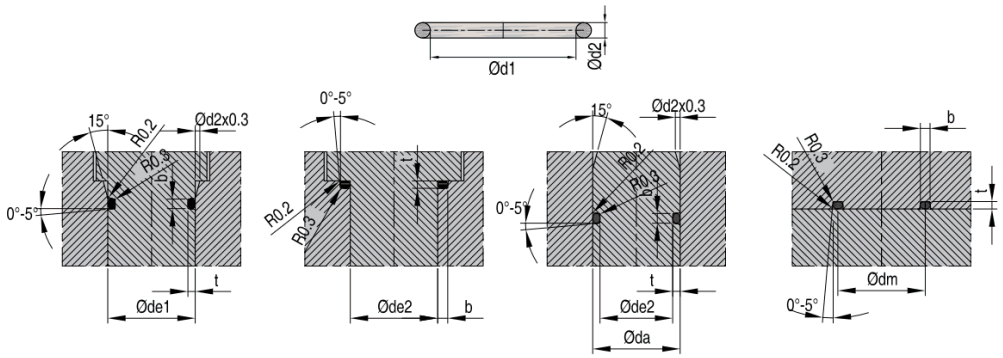

Mat.:FPM (Viton) Hardness: ≈ 80 Shore T max: +200°C air-permanent; +250°C air-temporary; +100°C water-permanent

Код	d1	d2	da	de1	de2	dm	b	t
DR1710/006x2	6	2	9	10	6	8	2,7	1,5
DR1710/008x2,5	8	2,5	11,7	12	8	10,5	3,2	2
DR1710/010x2,5	10	2,5	13,7	14	10	125,5	3,2	2
DR1710/012x2	12	2	15	16	12	14	2,7	1,5
DR1710/012x2,5	12	2,5	15,7	16	12	14,5	2,2	2
DR1710/014x2,5	14	2,5	17,7	18	14	16,5	3,2	2
DR1710/016x2,5	16	2,5	19,7	20	16	18,5	3,9	2
DR1710/017x3	17	3	21,6	22	17	20	3,9	2,4
DR1710/020x3	20	3	24,6	25	20	23	2,7	2,4
DR1710/021x2	21	2	24	25	21	23	2,2	1,5
DR1710/023x3	23	3	27,6	28	23	26	3,9	2,4
DR1710/025x3	25	3	29,6	30	25	28	3,9	2,4
DR1710/027x3	27	3	31,6	32	27	30	3,9	2,4
DR1710/030x3	30	3	34,6	35	30	33	3,9	2,4
DR1710/035x3	35	3	39,6	40	35	38	3,9	2,4
DR1710/040x3	40	3	44,6	45	40	43	3,9	2,4
DR1710/045x3	45	3	49,6	50	45	48	3,9	2,4
DR1710/055x3	55	3	59,6	60	55	58	3,9	2,4
DR1710/058x3	58	3	62,6	63	58	61	3,9	2,4
DR1710/064x4	64	4	70,2	70	64	68	5,2	3,2
DR1710/074x4	74	4	80,2	80	74	78	5,2	3,2
DR1710/084x4	84	4	90,2	90	84	88	5,2	3,2
DR1710/094x4	94	4	100,2	100	94	98	5,2	3,2
DR1710/104x4	104	4	110,2	110	104	108	5,2	3,2
DR1710/120x4	120	4	126,2	126	120	124	5,2	3,2
DR1710/134x4	134	4	140,2	140	134	138	5,2	3,2
DR1710/155x4	155	4	161,2	161	155	159	5,2	3,2