Компоненти за:
- Шприцформи
- Пресформи
- Щанци

Горещо-канални с-ми
Стомани & Цв. Метали
Нагреватели

Офис Централен:
ж.к. Люлин-Център, ул. Архитект Георги Ненов №31
1324 София, България
тел: +359 (2) 923 44 88
тел: +359 884 612 894
факс: +359 (2) 923 44 55

Офис Пловдив:
Електроапаратурен завод – ЕАЗ АД, Бул. Цар Борис III Обединител, №1-продължение, ет.3, офис 48
4000 Пловдив, България
тел: +359 888 055 215
тел: +359 884 605 128
office@krasco.com
www.krasco.com

BBP000-Разделител пластмасов охлаждащ през плоча

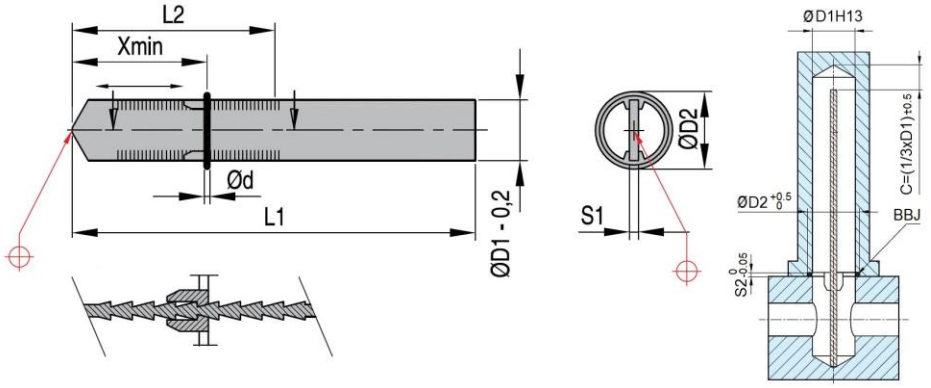

Материал: пластмаса, устойчива на висока температура.
Mat.: High temperature resistant plastic.

Код	D1	D2	L1	L2	Xmin.	S1	S2	d	O-ring
BBP/0001	10	17	220	55	12	1.5	2	2.4	BBJ0001
BBP/0002	15	22	300	70	16	1.8	2	2.4	BBJ0002
BBP/0003	20	28	350	90	20	2	2.4	2.9	BBJ0003
BBP/0004	25	33	380	115	24	2.2	2.4	2.9	BBJ0004